ՀՈՎԱՆՈՑԻ Հ-1 ՀԱՏԱԿԱԳԻԾ

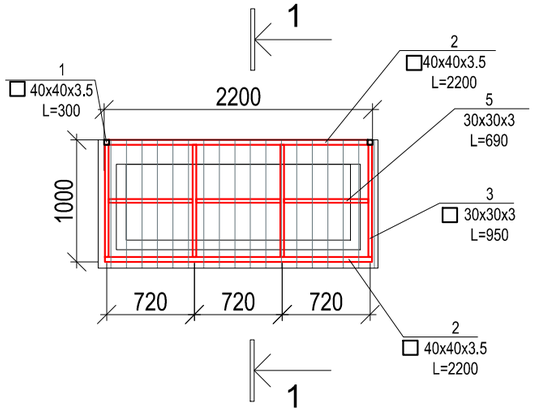

1-1

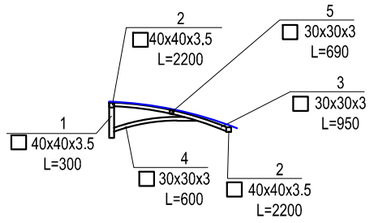

ՀՈՎԱՆՈՑ Հ-1 ՄԱՍՆԱԳԻՐ ՄԵԿ ԷԼԵՄԵՆՏԻ ՀԱՄԱՐ

NN	ԱՆՎԱՆՈՒՄԸ		ՔԱՆԱԿ	ՔԱՇ 1 ՀԱՏԻՆԸ կգ	ՔԱՇ ԸՆԴՀԱՆ. կգ
1	? 40x40x3.5	L= 300	4	3.85	4.62
2	? 40x40x3.5	L= 2200	2	3.85	16.94
3	? 30x30x3.0	L= 950	4	2.42	9.20
4	? 30x30x3.0	L= 600	4	2.42	5.81
5	? 30x30x3.0	L= 690	3	2.42	5.01
Պոլիկարբոնատ 10մմ հաստ.			2.53	մ2	

ՀՈՎԱՆՈՑԻ Հ-2 ՀԱՏԱԿԱԳԻԾ

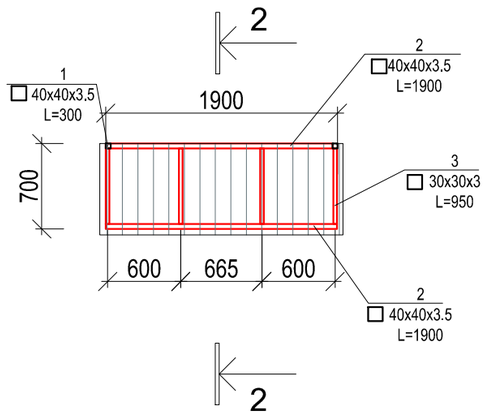

2-2

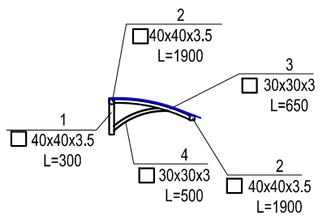

ՀՈՎԱՆՈՑ Հ-2 ՄԱՍՆԱԳԻՐ ՄԵԿ ԷԼԵՄԵՆՏԻ ՀԱՄԱՐ

NN	ԱՆՎԱՆՈՒՄԸ		ՔԱՆԱԿ	ՔԱՇ 1 ՀԱՏԻՆԸ կգ	ՔԱՇ ԸՆԴՀԱՆ. կգ
1	? 40x40x3.5	L= 300	4	3.85	4.62
2	? 40x40x3.5	L= 1900	2	3.85	14.63
3	? 30x30x3.0	L= 650	4	2.42	6.29
4	? 30x30x3.0	L= 500	4	2.42	4.84
Պոլիկարբոնատ 10մմ հաստ.			1.50	մ2	

Չափ.մ.	Մաս.թ.	Թերթեր	Փաստ.	Ստորագր.	Ամսաթիվ	Պատվիրատու՝ Երևանի Մխիթար Հերացու անվան պետական բժշկական համալսարան /N ԵՊԲՀ-ՊԸԱՇՁԲ-16/1		
ՆԳՃ		Հ. Հովսեփյան			Բժշկական համալսարանի սիմուլացիոն կենտրոն	Էտապ	Թերթ	Թերթեր
Նախագծող		Հ. Հովսեփյան				ՃՇ	ՃՇ - 9	11
					ՀՈՎԱՆՈՑԻ ՀԱՏԱԿԱԳԻԾ		<<Սուֆետ>> ՍՊԸ	